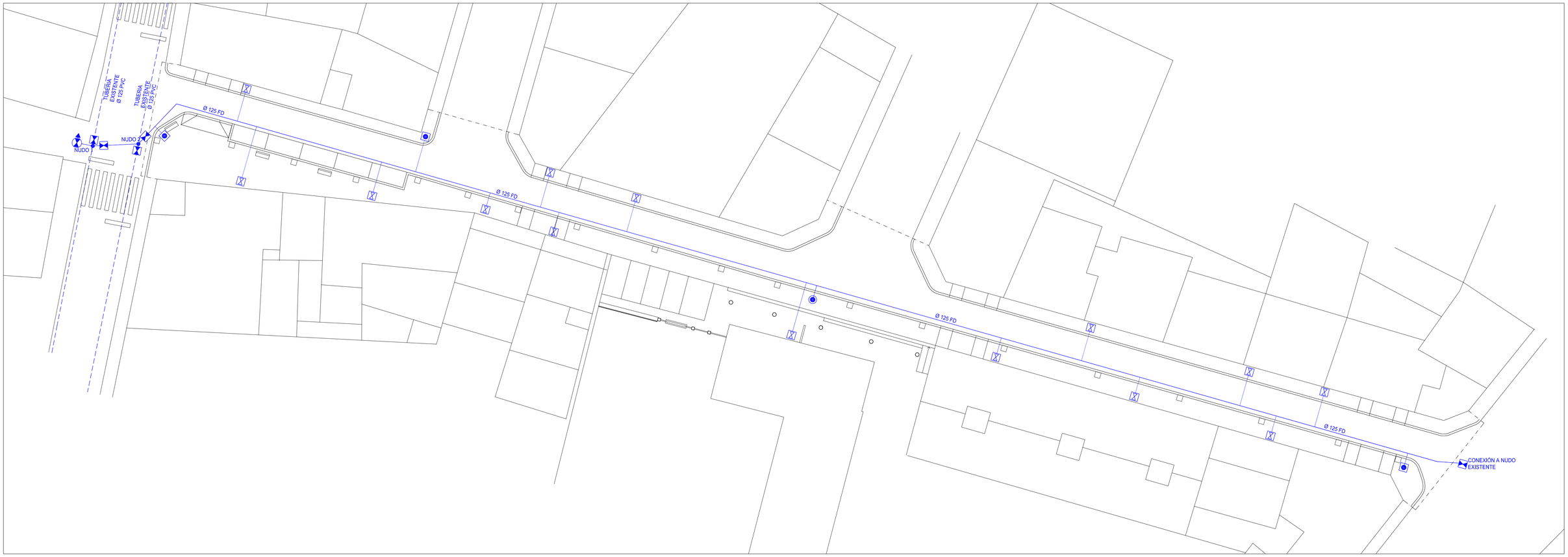

DETALLE ACOMETIDA AGUA POTABLE

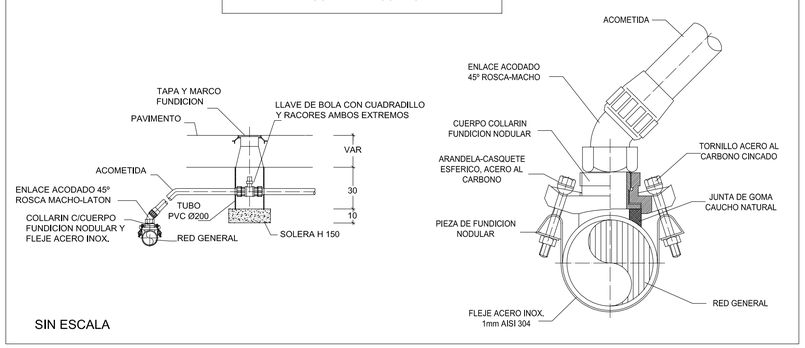

SIN ESCALA

POZO REGISTRO LLAVES
1/25

TAPA DE REGISTRO GT.S 40 Tm FUNDICION DUCTIL 41-300-87
1/25

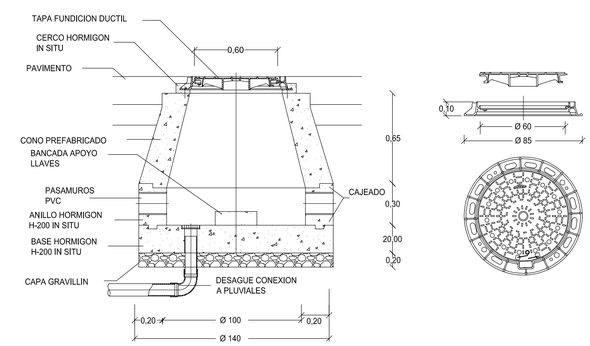

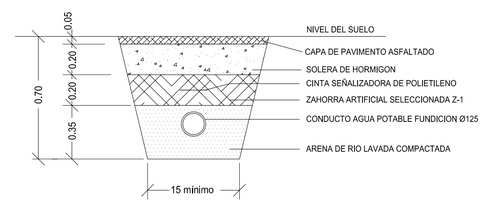

ZANJA ABASTECIMIENTO
COTAS EN M

E: 1/20

BOCA DE RIEGO

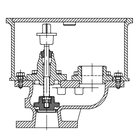

MATERIALES

Arqueta, cuerpo y cabeza.....GGG-50
Tapa.....GGG-50(nodular)
Cierre prensaestopas.....E.P.D.M.
Cierre tapa.....Bronce y resorte A°1°
BRIDAS:PN-6-10-16.Segun DIN 2531/32/33
Resistencia al paso de vehiculos pesados.
Aplicacion 2 capas pintura Epoxy verde.

Cierre de contacto suave y hermetico,totalmente revestido de E.P.D.M., sin mantenimiento y de una resistencia termica de -10º a +120ºC

DN	A	B	C	D	E(1)	E(2)
40	310	210	250	140	230	256

SIN ESCALA

DETALLE HIDRANTE

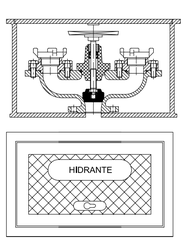

RED DE ABASTECIMIENTO

- CANALIZACION ABASTECIMIENTO
- CANALIZACION ABASTECIMIENTO EXISTENTE
- ARQUETA Y VALVULA
- ACOMETIDA AGUA POTABLE
- BOCA DE RIEGO
- HIDRANTE DE ARQUETA

LOS ARQUITECTOS

Carmen Domínguez Imaz
Jesús Martínez González

MEJORA DE LA CALLE GENERAL GONZALEZ GALLARZA EN AUTOL

PLANO Nº 5

2009

PROPIEDAD DE: EXCMO. AYUNTAMIENTO DE AUTOL
SITUACION : C/ GENERAL GONZALEZ GALLARZA AUTOL (LA RIOJA)

RED DE ABASTECIMIENTO Y RIEGO

1:250

COAR Colegio Oficial de Arquitectos de La Rioja
VISADO
15/01/10

Expediente: 10-0010-S-300
Documento: D.T. 1
Referencia: 2009-MEJORA DE LA CALLE GENERAL GONZALEZ GALLARZA
Arquitectos: CARMEN DOMINGUEZ IMAZ, JESUS MARTINEZ GONZALEZ